İşaretleme, kodlama ve sistem çözümleri

Kozmetikler, kişisel bakım ve ev bakımı

VIDEOJET

Üretim hattınızda karşılaştığınız benzersiz zorlukların farkındayız.

Pek çok farklı ambalaj türlerini yönetmekten marka imajına odaklanmayı sürdürmeye kadar, Videojet her üründe, defalarca ideal kodunuzu elde etmenize yardımcı olacak kodlama çözümlerine sahiptir.

Markalarınız önemlidir. Onları Videojet ile koruyun ve geliştirin.

Videojet büyük ya da küçük pek çok üretim ihtiyacınızı karşılayan kodlama ve işaretleme çözümlerine sahiptir. Çok çeşitli kodlama teknolojileri, özel amaçlı mürekkepler ve sıvılar, gelişmiş yazılımlar ve özel bir küresel servis ekibi sunarak, neredeyse tüm ambalaj türleri ve alt tabaka üzerine kodlama yapmanıza yardımcı olabiliriz.

Kodlama iş ortağınız olarak Videojet ile, kodlayıcılarla üretim esnekliğinizi artırarak, maliyetlerinizi azaltabilir ve operasyonlarınızı basitleştirebilirsiniz.

Çalışma süresi avantajı

Geniş ürün yelpazemiz üretim hattınızın verimliliğini artırır, en uygun kod kalitesi ve dayanıklılığı için ihtiyaç duyduğunuz teknolojileri ve sarf malzemelerini sunar ve operasyonlarınızın devam etmesini sağlar.

Kod Güvencesi

Yenilikçi yazılım çözümlerimiz maliyetlerinizi azaltmanıza ve markalarınızı korumanıza yardımcı olur. Bunlar, her defasında doğru üründe, doğru kodu, doğru yerde elde etmenizi sağlar. Hatta yenilikçi çözümlerimiz yanlış kod basmanızı neredeyse imkansız hale getirir.

Yerleşik üretkenlik

İster doldurma hatlarına, ister kartonlama makinelerine veya ister başka bir ambalajlama makinesine entegre edin, kodlama çözümlerimiz hat verimliliğini ve üretkenliğini en üst düzeye çıkarmanıza, toplam sahip olma maliyetinizi düşürmenize yardımcı olur.

Kullanım kolaylığı

Videojet ürünleri kullanımı kolay ve son derece güvenilir olması için tasarlanmıştır. Bu da, işinizle ilgili daha önemli konulara daha fazla ve teknolojimizde uzmanlaşmak için daha az zaman harcayabilmeniz anlamına gelir.

Sürecinizin her adımı için yenilikçi çözümler

Doldurucu, kapaklayıcı

Doldurucunuzdan önce, doldurucunuza ve doldurucunuzdan sonra kolay entegrasyon kodlama ve işaretleme başarınızın anahtarıdır. Esnekliğinizi ve kod kalitenizi en üst düzeye çıkarmak için Videojet teknolojisi birden fazla yere entegre edilebilir.

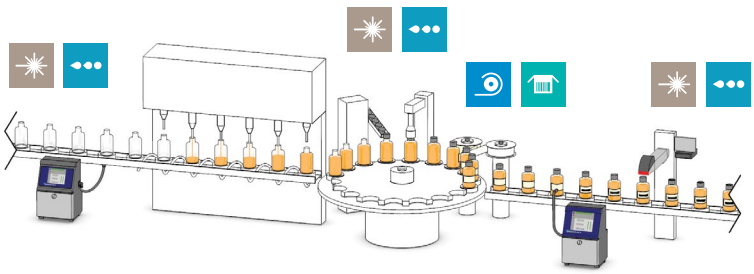

Kartonlama Makinesi

Ambalajlamadan önce veya sonra, bir dizi teknoloji kartonlama makineleriyle entegre edilebilir. En uygun kurulum konumunuz, hem kartonlama makinenizin, hem de tercih ettiğiniz kodlama teknolojinizin boyut kısıtlamalarına bağlıdır.

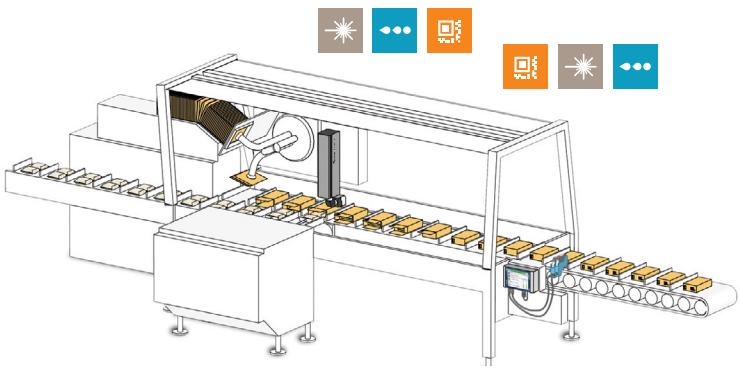

Koli paketleyiciler

Yazıcılar en iyi, kapatılan koli serbest bırakıldıktan sonra konveyörünüze entegre edilir. Kolinizin üzerine basmak istediğiniz bilginin türü ve miktarı hangi çözümün operasyonlarınız açısından en uygun olduğunu belirler.

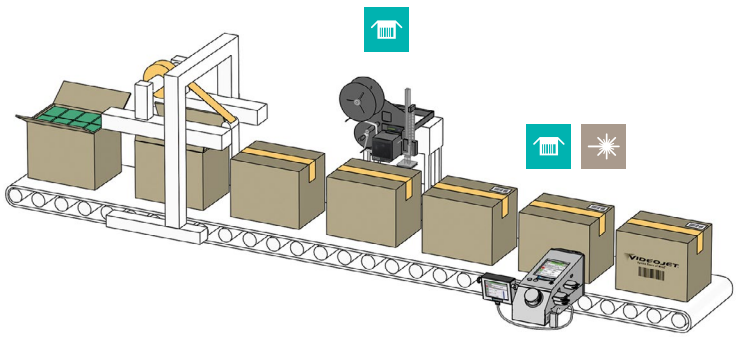

Ambalaj türünüz için kodlama teknolojileri:

Baskı uygulaması	CIJ	TIJ	Lazer	TTO	LPA	LCM
HDPE ve PET şişeler, kavanozlar ve kaplar	✔		✔	*	*	
Esnek plastik ve kağıt	✔	✔	✔	✔	*	
Cam şişeler ve kavanozlar	✔		✔	*	*	
Özel amaçlı kaplar	✔	✔	✔	*	*	
Metal aerosol kutular	✔		✔	*	*	
Katlanan kartonlar	✔	✔	✔		*	
Koli		✔	✔		✔	✔

* Genellikle uygulamadan önce bir etiketin üzerine baskı yapmak için kullanılır.

Birden çok ambalajlama türü, altı teknoloji, tek isim - Videojet

Markalarınızı işaretlemenize yardımcı olan üstün çözümler.

Tüm dünyadaki kozmetikler, kişisel bakım ve ev bakımı şirketleri, markalarını temsil etmek ve farklılaştırmak için çok çeşitli ambalajlama türleri seçerler. Videojet markanıza hak ettiği tanımı vermek için size tam bir kodlama çözümleri ürün yelpazesi sunar.

Sürekli Mürekkep Püskürtme (CIJ)

Sabit ambalaj dahil çeşitli ambalaj türlerinin üzerine beş satıra kadar metin, çizgisel ve 2 boyutlu çubuk kodlar veya grafikler basmak için travers sistemleri aracılığıyla uygulanan sıvı tabanlı, temassız baskı.

Termal Mürekkep Püskürtme (TIJ)

Mürekkebi ambalaj yüzeyine taşımak için ısı ve yüzey geriliminin kullanıldığı mürekkep tabanlı, temassız baskı. Genellikle 2D DataMatrix ve diğer çubuk kodları basmak için kullanılır.

Lazer İşaretleme Sistemleri

Huzme ısısı ambalaj yüzeyiyle etkileşime girdiğinde işaretleri oluşturmak üzere dikkatle kontrol edilen bir dizi küçük aynanın odaklanması ve döndürülmesiyle oluşan kızılötesi ışık huzmesi.

Termal Transfer Üst Baskı (TTO)

Dijital olarak kontrol edilen bir yazdırma kafası, şeritten gelen mürekkebi doğrudan esnek filmlerin üzerinde kusursuz bir şekilde eriterek yüksek çözünürlüklü, gerçek zamanlı baskılar sağlar.

Etiket Yazıcı Uygulayıcı (LPA)

Birçok ambalaj türü için çeşitli boyutlarda etiketler basıp ambalaja yerleştirir.

Büyük Karakterli İşaretleme (LCM)

Esasen nakliye kolileri için kullanılan çeşitli veri türlerinin (alfanümerik, logolar ve çubuk kodlar) büyük boyutta, mürekkep tabanlı, temassız baskısı.

HDPE ve PET şişeler, kavanozlar ve kaplar

İdeal kodunuz

Kişisel bakım ve ev bakımı şişelerinin, kavanozlarının ve kaplarının %80'inden fazlası HDPE veya PET'ten üretilmiştir[1].

Kalıcı kodlar genellikle en uygun olmalarına karşın, plastik ambalajlama, plastik esnekliğini destekleyen pürüzsüz plastikleştiricileri de içerir ancak kodlamanın yapışmasını zorlaştırır. Dolayısıyla, kod kontrastı ve rezilyans gerekliliklerini dikkate alın ve ambalajınız için en uygun kodlama teknolojisini belirlemeden önce ürün örneklerini edindiğinize emin olun.

Uzman satış ve servis ekiplerimiz doğru kodlama teknolojisini seçmenize ve hattınızda onu etkin bir şekilde çalışır tutmanıza yardımcı olacaktır.

Doğrudan poşet kilidine

Doğrudan ambalaja

Doğrudan etikete

Doğrudan poşet kilidine, ambalaja, etikete

Sürekli Mürekkep Püskürtme (CIJ)

- düzensiz şekiller üzerine bile yüksek hızlı, temassız bastırma
- maksimum kontrast için geniş b,r koyu ve açık renkli mürekkep seçeneği
- doğrudan plastiğe ve etikete baskı için idealdir
- maksimum esneklik için mobil yazdırma kafası kodun ambalajın üzerinde hemen her yere yerleştirilmesini sağlar, buna poşet kilitleri ve eğri alt yüzeyler de dahildir

Doğrudan poşet kilidine, ambalaja, etikete

Lazer İşaretleme Sistemleri

- deterjanlar, temizleyiciler ve ıslak ortamlarda kullanılan ürünler için ideal olan net ve kalıcı kodlar oluşturur
- mürekkep veya sıvılar gerekmez, bu da ortam ayak izinizi azaltır
- özellikle önceden baskı yapılmış çarpma kutularda doğrudan plastiğe ve etikete baskı için idealdir

1Euromonitor ambalajlama veritabanı. 2012 ambalaj türü tahminlerine göre.

Esnek plastik ve kağıt

Daha fazla baskı, daha az maliyet

Pek çok kodlama teknolojisi esnek plastik ve kağıt ambalaj üzerinde etkindir. Filmler, poşetler, kılıflar ve çantaların tümü uygun maliyetli ambalaj çözümleri olsa da, çok sayıda önceden basılmış filmin tüm kokular, renkler ve ürünler için yönetilmesi zorlu ve maliyetli olabilir.

Videojet, size ambalajlama sırasında partiye, hatta ve tek tek birime göre ürün bilgilerini, bar kodları, malzemeleri, logoları ve diğer bilgileri basabilme özelliği sağlayan geniş bir kodlama teknolojileri seçeneğine sahiptir. Bu da karşılaştığınız güçlükleri ve maliyetleri azaltırken, üretim esnekliğinizi artırır.

Doğrudan ambalaja

Termal Transfer Üst Baskı (TTO)

- doldurma işleminde önce plastik film üzerine kodlama için idealdir
- net müşteri iletişimi için keskin bar kodları ve logolar
- plastik kılıflara renk numaraları, logolar, adlar veya bar kodları eklemek için mükemmeldir

Doğrudan ambalaja

Doğrudan ambalaja

Termal Mürekkep Püskürtme (TIJ)

- yenilikçi ve karışıklık yaratmayan mürekkep kartuşu sistemi sayesinde kullanımı ve bakımı kolaydır
- net bar kodlarını, logoları ve diğer verileri basar
- perakende kılıf ambalajların kartondan arkaları gibi kağıt bazlı uygulamalar için idealdir

Doğrudan ambalaja

Lazer İşaretleme Sistemleri

- belirli film türleri üzerinde kimyasal bir reaksiyon size keskin ve net kodlar veren bir renk değişimiyle sonuçlanır
- sınırlı sarf malzemesi gerekir
- kağıt ve bazı plastikler için idealdir

Doğrudan ambalaja

Sürekli Mürekkep Püskürtme (CIJ)

- en uygun yapıştırma ve kod dayanıklılığı için özel amaçlı mürekkepler
- yassı ambalajlarınıza, dikey biçime, doldurma ve kapatmaya ve diğer makinelere sorunsuz entegrasyon
- çoğu esnek kağıt ve plastik ambalaj türleri üzerinde kodlar

Cam şişeler ve kavanozlar

Markanızı koruyun ve geliştirin

İşinizin ve ürünlerinizin itibarını savunmak kolay değildir. Ürünün yetkisiz kanallara saptırılması ve sahtecilik karları azaltabilir, marka imajını lekeleyebilir ve müşterileriniz için emniyet riskleri oluşturabilir.

Ancak, gelişmiş kodlama teknolojilerimiz ve bunları destekleyen yazılım çözümlerimiz, size bu tehditleri önlemenize yardımcı olacak tedarik zinciri kontrolünü sağlayabilir. Bu çözümler ambalajınızın üzerine kalıcı bir kod basılmasını sağlayan bir lazer işaretleme sisteminin kullanılması gibi basit bir yöntemden, kodunuza sahtecilikle mücadele unsurlarını ekleyen entegre bir yazılıma kadar değişir.

Doğrudan cama veya poşet kilidine

Doğrudan etikete

Doğrudan etikete ve ambalaja

Sürekli Mürekkep Püskürtme (CIJ)

- küçük, kodlaması zor alanlarınız için kompakt 50 mikronluk püskürtme delikli baskı boyutları mevcuttur
- yüksek kontrastlı metin şişeleri renk numaraları veya adlarla özelleştirmek için idealdir
- çok yönlü tasarım farklı ambalaj boyutları veya biçimleri için kolayca değiştirilebilir
- UV mürekkepler gizli kodlama çözümlerini etkinleştirir

Doğrudan etikete ve ambalaja

Lazer İşaretleme Sistemleri

- cam ambalaja kazınmış olan net kodlar, logolar ve metin kalıcılık ve marka koruması sağlar
- dekore edilmiş şişelerin üzerindeki boyanın en üst katmanının kaldırılması yüksek kontrast sağlar
- üzerinde oynanmasını önlemek için ambalajın içine kodlama yapmak mümkündür

Doğrudan etikete

Termal Transfer Üst Baskı (TTO)

- camın üzerine yerleştirilmeden önce etiketlerin üzerine baskı yapar
- şerit tasarrufu teknolojisi sarf malzemesi kullanımını en aza indirir
- hat üzerindeki baskı kalitesi genellikle önceden basılmış içerikle aynı düzeydedir

Özel amaçlı kaplar

Hemen her şeyin üzerine kod

Biçimi, kullanımı ve dağıtım yöntemi nedeniyle, kozmetikler, cilt ve dudak bakımı ürünleri, deodorantlar ve hatta oda spreyleri gibi pek çok kişisel bakım ve ev bakımı ürünü çok çeşitli kaplarda gelir. Aslında, ambalaj tasarımınız genellikle ürününüzü farklılaştırır ve başarınız açısından çok önemli olabilir.

Tasarım sırasında kodlamayı da dikkate alarak ve daha sonra ambalajınıza özel en uygun kodlama teknolojisini seçerek, kodlamanızın harika tasarım stilinizi bozmadığına emin olun.

Videojet'in geniş baskı teknolojisi seçenekleri kodlamanızın kazanan ambalaj tasarımınızın ayrılmaz bir parçası olmasını sağlamaya yardımcı olabilir.

Doğrudan etikete

Doğrudan ambalaja

Doğrudan etikete ve ambalaja

Lazer İşaretleme Sistemleri

- mobil 3020 Lazer İşaretleme Sistemi değişen ambalaj boyutlarına göre kolayca ayarlanabilir
- yazdırma teknolojisi ve büyük işaretleme alanları mükemmel kod kalitesi sağlar

Doğrudan etikete

Etiket Yazıcı Uygulayıcı (LPA)

- maksimum çok yönlülük sağlayan modüler ve sağlam tasarım
- yüksek yükleri son derece büyük oranda doğrulukta kontrol ve sıra dışı hızlarla ele alabilir
- mevcut hat sistemlerine kolayca entegre edilebilir

Doğrudan etikete

Termal Transfer Üst Baskı (TTO)

- kontrast oluşturan bir kod gerektiğinde koyu ambalajlar için idealdir
- uygulamadan önce etiket üzerine baskı yapar
- pek çok farklı şerit rengi mevcuttur

Doğrudan etikete ve ambalaja

Sürekli Mürekkep Püskürtme (CIJ)

- neredeyse tüm ambalaj malzemeleri, boyutları ve renkleri için çok yönlü kodlama çözümleri
- etkileşimli dokunmatik ekranla kullanımı kolaydır
- Smart Cartridge™ sıvı sistemi, israfı, karmaşıklığı ve hataları büyük ölçüde azaltır

Metal aerosol kutular

Hattınızı çalışır halde tutar

Metal aerosol kutular tüm dünyada cilalar ve temizleyiciler, insektisidler ve oda spreylerinden deodorantlara, saç spreylerine ve tıraş kremlerine kadar çeşitli kozmetikler, kişisel bakım ve ev bakımı ürünleri için kullanılmaktadır.

Bununla birlikte, aerosol kutuların üzerine kodlama, metal yüzeyler ve eğri tasarımlar nedeniyle genellikle zorlu olabilir. Videojet bu ve diğer zor kodlama uygulamaları için kodlama çözümleri ve hizmet desteği sunar ve hattınızın etkin şekilde çalışmayı sürdürmesine yardımcı olabilir.

Doğrudan poşet kilidine ve ambalaja

Sürekli Mürekkep Püskürtme (CIJ)

- eğrilik düzeyi yüksek kutuların altına baskı yapabilir
- patentli CleanFlow™ teknolojisi birikmeleri azaltmak ve yazdırma kafasını temiz tutmak için özel olarak tasarlanmış bir yazdırma kafasıyla otomatik bir temizleme işlevini birleştirir
- modüler tasarım, planlı bakımlar arasında 12.000 saate varan üretim süresine olanak sağlar

Doğrudan poşet kilidine ve ambalaja

Lazer İşaretleme Sistemleri

- geniş bir lazer lens, güç ve teknoloji seçeneği çoğu metal türü ve bombe üzerine baskı yapabilmenizi sağlar
- doğrudan metalin içine kazıma veya boyalı ya da etiketli yüzeyin kaldırılması için idealdir

Doğrudan poşet kilidine

Doğrudan ambalaja

Katlanan kartonlar

Katma değerli kodlama ile standartlaştırın ve tasarruf sağlayın

Videojet kodlama çözümleri yalnızca ambalajınıza bir parti veya tarih kodu eklemekten daha fazlasını yapabilir: Bu çözümler operasyonlarınızı basitleştirebilir ve üretim maliyetlerinizi azaltmanıza yardımcı olabilir.

Üretim hattınızda ve tesiste daha fazla kodlama, ambalajları ürün veya parti düzeyinde özelleştirebileceğiniz anlamına gelir ve daha hızlı değiştirmelerle ve daha esnek üretimle sonuçlanır.

Videojet'in dijital kodlama teknolojileri ile, üretim hattınızdaki ürününüze ve kartonlarınızın dışına renk adları veya numaraları, malzemeler, bar kodları veya simgeler ekleyebilirsiniz.

Doğrudan ambalaja

Doğrudan ambalaja

Lazer İşaretleme Sistemleri

- neredeyse hiç sarf malzemesi kullanmadan basit ve temiz bir metin, barkod ve resim işaretleme yöntemi
- bir CO2 lazer önceden basılmış mürekkebin en üst katmanını alttaki katmanı ortaya çıkaracak şekilde kaldırır, bu da yüksek kalite ve parlak bir kontrast ile sonuçlanır

Doğrudan ambalaja

Sürekli Mürekkep Püskürtme (CIJ)

- kodlar, suyla hazırlanmış kaplama ve vernik türleri de dahil, hemen hemen tüm karton malzemelere yapışır
- güvenilir ve uygun maliyetli kodlama yöntemi
- koyu renkli kutularda yüksek kontrast oluşturmak için renkli ve pigmentli mürekkepler mevcuttur
- görünmez UV ve IR mürekkepler ambalaj tasarımında kodu gizleyebilir

Doğrudan ambalaja

Termal Mürekkep Püskürtme (TIJ)

- uzun baskı aralarından sonra bile yüksek kaliteli, yüksek çözünürlüklü baskı
- üste veya yanlamasına baskı için ambalaja kolayca entegre edilebilir

Koli kodlama

Tedarik zincirinizi kontrol edin

Kolilerinize okunaklı ve doğru bilgiler basmak, etkin tedarik zinciri yönetimi açısından son derece önemlidir. Videojet, tedarik zincirinde izlenebilir kodlama oluşturmanıza yardımcı olmak için doğrudan kutuya yüksek çözünürlüklü baskıdan otomatik etiket uygulamasına kadar uzanan birden çok yönteme sahiptir.

Doğrudan koliye

Doğrudan etikete

Doğrudan koliye

Kolilere Büyük Karakterli İşaretleme (LCM)

- bar kodlarının, logoların ve diğer bilgilerin yüksek çözünürlüklü olarak işaretlenmesi
- düşük maliyetli ve güvenilir çözümler
- etiketlerle ve özel amaçlı önceden basılmış kolilerle ilgili ortaya çıkabilecek zorlukları ve ek maliyetleri ortadan kaldırır
- düşük çözünürlüklü valf jet seçeneği büyük metinler için idealdir

Doğrudan koliye

Termal Mürekkep Püskürtme (TIJ)

- GS1DataMatrix standartlarını destekleyecek şekilde tasarlanmıştır
- uzun decap süresi ve kısa kuruma süresinin bir kombinasyonu ile en uygun zaman yönetimini sunar

Doğrudan koliye

Lazer İşaretleme Sistemleri

- koyu siyah kodlar, mürekkep olmadan Datalase® kodlu kutuların üzerine yüksek çözünürlüklü kodlama
- çok çeşitli lenslerle büyük bir baskı alanı üzerine baskı yapabilir
- yüksek işaretleme hızları

Doğrudan etikete

Etiket Yazıcı Uygulayıcı (LPA)

- doğrudan etiketler üzerine yüksek kaliteli termal transfer kodlaması
- otomatik uygulayıcı, elle etiketlemeye göre daha yüksek hız, doğruluk ve hata önleme sağlar
- kullanımı kolay tasarım

Hizmet, sarf malzemeleri ve aksesuarlar

Uygulamanız için özelleştirilmiş çözümler

Her kodlama uygulaması farklıdır. Bu nedenle, çözümümüzü sizin benzersiz uygulamanız için özelleştirmek amacıyla, en kapsamlı sarf malzemesi ve aksesuar seçeneklerinden birini sunuyoruz.

En geniş CIJ mürekkep portföyüne sahip olan ve sektörün önde gelen mürekkep uygulama kimyagerleri ekibini bünyesinde bulunduran Videojet, 40 yıldan fazla süren çalışmalar sonucunda kişisel akım ve ev bakımı uygulamalarınız için ideal olan özel formülleri geliştirdi.

Ayrıca doğrudan büyük OEM'lerle çalışmaktayız ve yazıcılarımızı üretim hatlarınıza sorunsuzca entegre etmek üzere tüm baskı teknolojileri için çok çeşitli özelleştirilmiş aksesuarlara sahibiz.

Özel olarak geliştirilmiş mürekkepler ve sıvılar

- Videojet 640'tan fazla uygulamaya özel sıvı üretir, bu da tüm diğer endüstriyel kodlama ve işaretleme üreticilerine göre daha fazla mürekkep demektir, dolayısıyla ideal çözümünüze sahip olduğumuza eminiz
- hem koyu renk, hem de pigmentli mürekkepler neredeyse tüm ambalaj renklerinde kontrastı mümkün kılar
- hemen hemen her uygulama için özelleştirilmiş aksesuarlar

Marka koruması ve Kod Güvencesi yazılımı

- özel amaçlı yazılım tedarik zincirinizdeki sahtecilik ve yanıltmacayı ele almanıza yardımcı olmak için kodlama ekipmanı ile birlikte çalışır
- Kod Güvencesi yazılımı ile kod hatalarını proaktif bir şekilde önlemek için mesaj oluşturma ve iş seçimi süreçlerini otomatikleştirin

Hizmet

Videojet 24 ülkede 800'den fazla doğrudan hizmet ve teknik destek ile ve ek olarak 100 ülkede fabrika sertifikalı distribütör desteği ile küresel hizmet sunar.

- yerinde kurulum, devreye alma ve operasyon desteği
- 16 ülkede 7 X 24 yardım masası / teknik destek operasyonları
- Küresel olarak günün herhangi bir saatinde ortalama 24 saatten daha kısa yerinde tepki süresi

Hizmet sunumları, operatör bakımı eğitimi veya zaman malzeme hizmetinden, parça değişimi, önleyici bakım ve sarf malzemeleri sunan özel amaçlı hizmet sözleşmelerine kadar benzersiz ihtiyaçlarınıza uygun olarak yapılandırılabilir.

Sürekli Mürekkep Püskürtme (CIJ)

Tüm değişken teknolojilerin en çok yönlüsü olan CIJ hemen hemen tüm ambalaj türleri ve biçimleri üzerine baskı yapar. Videojet'in geniş mürekkep renkleri seçeneği hemen hemen tüm renkler üzerine baskı yapılabilmesini de sağlar.

Önerilen Çözümler:

1000 CIJ serisi gelişmiş Smart Cartridge™ sıvı sağlama sistemi sayesinde size net kodlar sağlar ve mürekkep sıçramalarını hemen hemen önler.

Pigmentli mürekkepler için 1000 CIJ serisi koyu ambalajlarda parlak, net kodlar yaratmak için yüksek kontrastlı mürekkep renkleri kullanırken, yüksek performans standartlarını da sürdürür.

Lazer İşaretleme Sistemleri

Lazer işaretleme sistemleri markanızın korunması ve sahteciliğin önlenmesi için ideal olan kalıcı kodlar sağlar. Mürekkep veya solventler kullanılmadan, lazerler ek sarf malzemesi ihtiyacınızı ve çevresel ayak izinizi azaltır.

Önerilen Çözümler:

10 ve 30 watt'lık CO_2 lazer işaretleme sistemlerimiz çok yönlüdür ve kullanımları kolaydır. Sivri uçlu lazer teknolojisi ve geniş işaretleme alanlarıyla, kartonlar, koliler, plastikler, camlar ve diğer ambalajlama türleri üzerine kusursuz işaretleme kalitesi sunar.

Termal Mürekkep Püskürtme (TIJ)

Kartonlara ve kağıt kılıf paketlere yüksek kaliteli metinler ve barkodlar basıyorsanız bu teknoloji idealdir ve alt iş ortaklarınız ve tüketicilerinizin en karmaşık ve ayrıntılı kodları açık bir şekilde okuyabilmesini sağlar.

Önerilen Çözümler:

Videojet TIJ kodlayıcılarımız, ambalajlamanızda yüksek çözünürlüklü baskılar ve barkodlar sunar. Bu kodlayıcılar kompakt tasarımları sayesinde üretim süreçlerinize kolayca entegre edilirken, esnek iletişim özellikleri ve menülerden oluşan arabirimi, yapılandırması ve kullanımı kolay bir kodlayıcı haline getirir.

Videojet – doğru, güvenilir ve uygun maliyetli baskı

Termal Transfer Üst Baskı (TTO)

Etiketleriniz, plastik ambalaj veya esnek ambalajlama uygulamalarınız için mükemmel olan bir teknoloji, tarih, saat ve malzeme bilgisinden, renk numaralarına, logolara ve parlak renkli bar kodlarına kadar yüksek kaliteli kodlar ve görüntüler sunar.

Önerilen Çözüm:

DataFlex® Termal Transfer Üst Baskı Yazıcımız, yüksek çözünürlüklü baskıyla kartuş tasarrufu sağlayan teknolojiyi birleştirerek, en uygun nitelikteki kodları en düşük şerit firesiyle oluşturur. Kolay anlaşılır arabirim ve renkli dokunmatik ekran, ürün geçişlerinin basit ve verimli olmasını sağlar.

Kolilere Büyük Karakterli İşaretleme (LCM)

Tedarik zinciri bilgilerinizi doğrudan kolilere basarak önceden basılmış karton ve etiket kullanımını gereksiz hale getirin ve zamandan tasarruf edip, etiketle ilgili maliyet ve ürün gecikmelerini ortadan kaldırın.

Önerilen Çözüm:

2300 serisi yazıcılarımız, alfanümerik metin, logolar, resimler ve barkodlar gibi yüksek çözünürlüklü koli kodlama uygulamalarınız için idealdir. Patentli mikro temizleme işlemimiz sayesinde, yazdırma kafasının temizliği ve bakımı otomatik olarak yapılır, barkodlarınızın ve metinlerinizin net ve okunaklı olmasına yardım eder. 2120 serisi valf jet yazıcılar bir kontrolörle zıt yanlara koli kodlaması için 2 yazdırma kafasını kontrol edebilir.

Etiket Basma Uygulayıcı (LPA)

Müşterileriniz etiket istediğinde veya daha koyu renk oluklu koliler kullanıyorsanız, bir LPA daha yüksek alt katman hassasiyeti sağlamak için etiketleri otomatik olarak yazdırır.

Önerilen Çözüm:

Videojet Etiket Yazıcı Uygulayıcı, kullanımı basit olacak şekilde tasarlanmıştır ve bu da onu sayısız uygulamada son derece özellikli hale getirir.

Gönül rahatlığı standart olarak gelir

Videojet, dünya genelinde kurulu 325.000'den fazla yazıcıyla endüstriyel kodlama ve işaretleme çözümlerinde bir dünya lideridir. İşte nedenleri...

- En düşük maliyetli çözümün; operasyonlarınıza en uygun olanın özelliklerini belirleme, kurma ve kullanmada size yardımcı olmak için dünya genelinde 40 yıldan fazla bir sürede edindiğimiz uzmanlıktan yararlanıyoruz.
- Kapsamlı bir uygulama yelpazesinde somut sonuçlar sağlayan geniş bir ürün ve teknoloji yelpazesi sunuyoruz.
- Çözümlerimiz son derecede yenilikçi. Yeni teknolojilere, araştırma ve geliştirmeye ve sürekli iyileştirmeye yatırım yapmakta kararlıyız. Sizin de aynısını yapmanıza yardımcı olmak için endüstrinin en önündeyiz.
- Gerek ürünlerimizin, gerekse müşteri hizmetimizin uzun vadede güvenilirliği sayesinde itibar edindik; bu yüzden siz de Videojet'i tercih edip rahat bir nefes alabilirsiniz.
- Uluslararası ağımız, 135 ülkede 3.000'den personeli ve 175'ten fazla dağıtımcı ve OEM'yi kapsıyor. Bu nedenle bizimle iş yapmaya hazır olduğunuz her yerde ve her zaman biz de sizinle iş yapmaya hazırız.

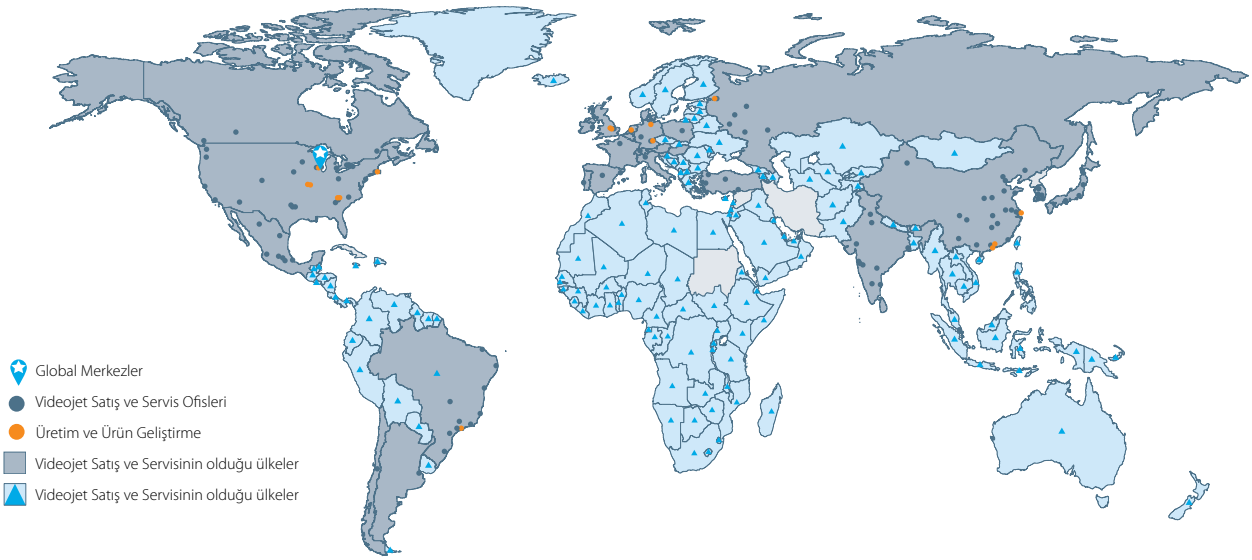

Tel: **0216 469 7982**
E-posta: **sales.turkey@videojet.com**
veya **www.videojet.com.tr**

Videojet Technologies Ltd.
Çubukçuoğlu İş Mrk.
Küçükbakkalköy Mah.
Rüya Sok.
No:11 Ataşehir İstanbul Türkiye

©2013 Videojet Technologies Ltd. — Tüm hakları saklıdır.

Videojet Technologies Ltd.'nin ilkelerinden biri de devamlı ürün iyileştirmedir. Tasarım ve/veya teknik özellikleri bildirimde bulunmaksızın değiştirme hakkımız saklıdır.

Parça No. SL000571
Kişisel/Ev-0513